深圳市科盈泰克科技有限公司

Shenzhen QuawinTEC Technology Co., Ltd.

地址：深圳市宝安23区艾可工业园1号厂房C栋3楼

电话:+86-755-86277191 传真:+86-755-86277151 Email:sales@quawin.com

产品特性(Product Features)	产品图片(Product Pictures)

10~20W 桌面式全电压电池充电器

- 额定输入电压： AC 100～264V
- 额定频率：45～65HZ
  功率因数：≥0.55
- 输出电压：6V～24V
- 输出电流：2a（最大）
  满载效率：≥85%
- 机械冲击及抗震等级：10～50HZ 2G 10 分钟/周期，X，Y，Z 轴各 60 分钟
  工作温度：-20ºC～45ºC（-20ºF～+113ºF）
  储存温度：-40ºC～+85ºC（-40ºF～185ºF）
  产品尺寸(mm)：(长)81x(宽)50x(高)29
- 产品净重：0.18kg



典型型号(A Typical Model)

充电器型号 Model		输入电压(V) Input Voltage	电池电压(V) Battery Voltage	充电电压(V) Charging Voltage	最高充电电流(A) Charging Current
QW064-020-F	磷酸铁锂 (LiFePO4)	AC 100～264V	6.4(2S)	7.3	2
QW128-010-F			12.8(4S)	14.6	1
QW256-005-F			25.6(8S)	29.2	0.5
QW074-020-L	三元锂电 (Lithium)		7.4(2S)	8.4	2
QW148-010-L			14.8(4S)	16.8	1
QW259-005-L			25.9(7S)	29.4	0.5
QW060-020-S	铅酸电池 (Lead Acid)		6(0.5S)	7.35	2
QW120-010-S			12(1S)	14.7	1
QW240-005-S			24(2S)	29.4	0.5

产品参数(Product Parameters)

额定输入电压:	100～264V AC	机械冲击及抗震等级：	10～50HZ 2G 10 分钟/周期，X，Y，Z 轴各 60 分钟
额定频率：	45～65HZ	工作温度：	-20ºC～45ºC（-20ºF～+113ºF）
功率因数：	≥0.55	储存温度：	-40ºC～+85ºC（-40ºF～185ºF）
输出电压：	6V～24V	产品尺寸：	(L)81x(W)50x(H)29
输出电流：	2a（Max）	产品净重：	0.18kg
满载效率：	≥85%	认证:	CE FCC RoHs
保护特性：	过热保护 当充电器内部温度达到过温保护点时，充电器自动停止，充电指示灯（红色）闪亮告警		
	短路保护 当充电器输出意外发生短路时，充电器自动关闭输出		
	极性反接保护 当电池反接时，充电器会自动切断内部电路与电池的链接		
	电池断路保护， 当电池内部断路，电池无法充满到 100%时 充电器计时关机		
应用范围:	无线监控、通讯设备、医疗器械设备、仪器仪表、LED灯具、交通指示牌、便携式小家电、电动工具、玩具等		

产品尺寸图(Product Size Drawing)	包装方式(The Packing Way)

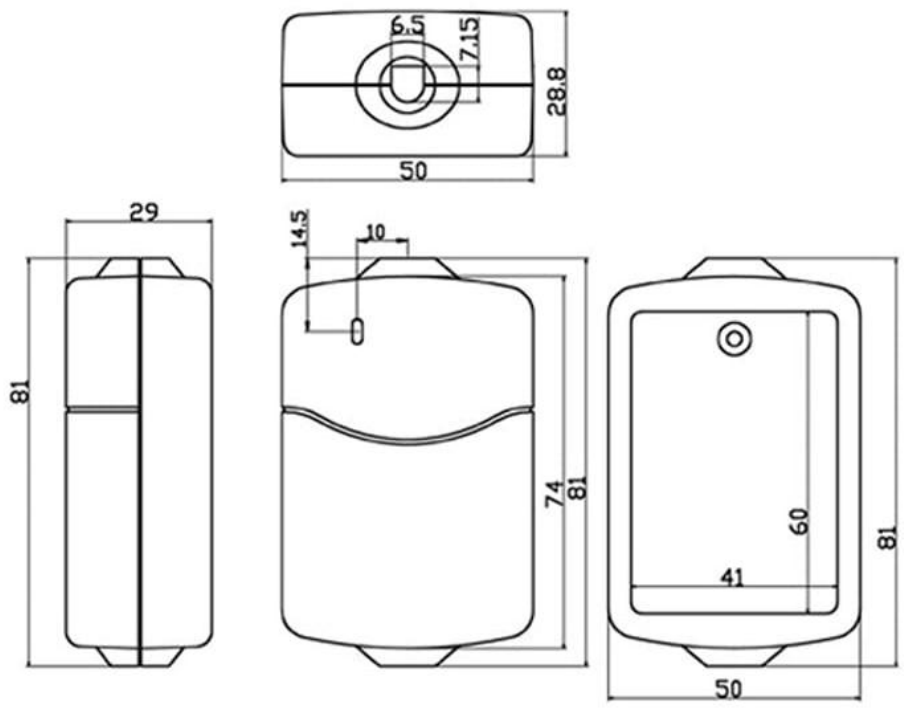

0.18kg/pcs
100pcs/Carton
Carton size:503*275*385mm

AC输入接头(AC input connector)



DC输出接头(DC output connector)

